平成25年度　福井県中学校秋季新人競技大会
平成25年10月18日（金）
越前市体育館

全学年男子

1 中村　厳文（武生二中）
2 寺田　夢斗（藤島中）
3 江戸　大陽（美浜中）
4 高島　宣希（中央中）
5 丸山　海翔（三国中）
6 鳥羽　庄太（上中中）
7 山田　喜亮（美山中）
8 廣瀬　孝平（陽明中）
9 小林　達尚（大東中）
10 清水　智永（美浜中）
11 梅田　皆友（開成中）
12 三輪　洋介（東陽中）
13 丸子　未央（金津中）
14 田渕　浩平（清水中）
15 田中　琉稀（南越中）
16 羽尾　直之（小浜二中）
17 大戸　康平（粟野中）
18 福田　智弥（開成中）
19 澁谷　彰祐（名田庄中）
20 小泉　潤朗（美山中）
21 田中　琳貴和（万葉中）
22 松本　泰輝（森田中）
23 小辺　晃久（東陽中）
24 青山　剛弥（金津中）
25 近藤　有之介（東陽中）
26 秋山　智也（美浜中）
27 山本　誠也（開成中）
28 小川　隼典（殿下中）
29 大蔵　祐介（南越中）
30 田中　敦基（小浜二中）
31 加藤　至恩（春江中）
32 森廣　玄羽（大東中）

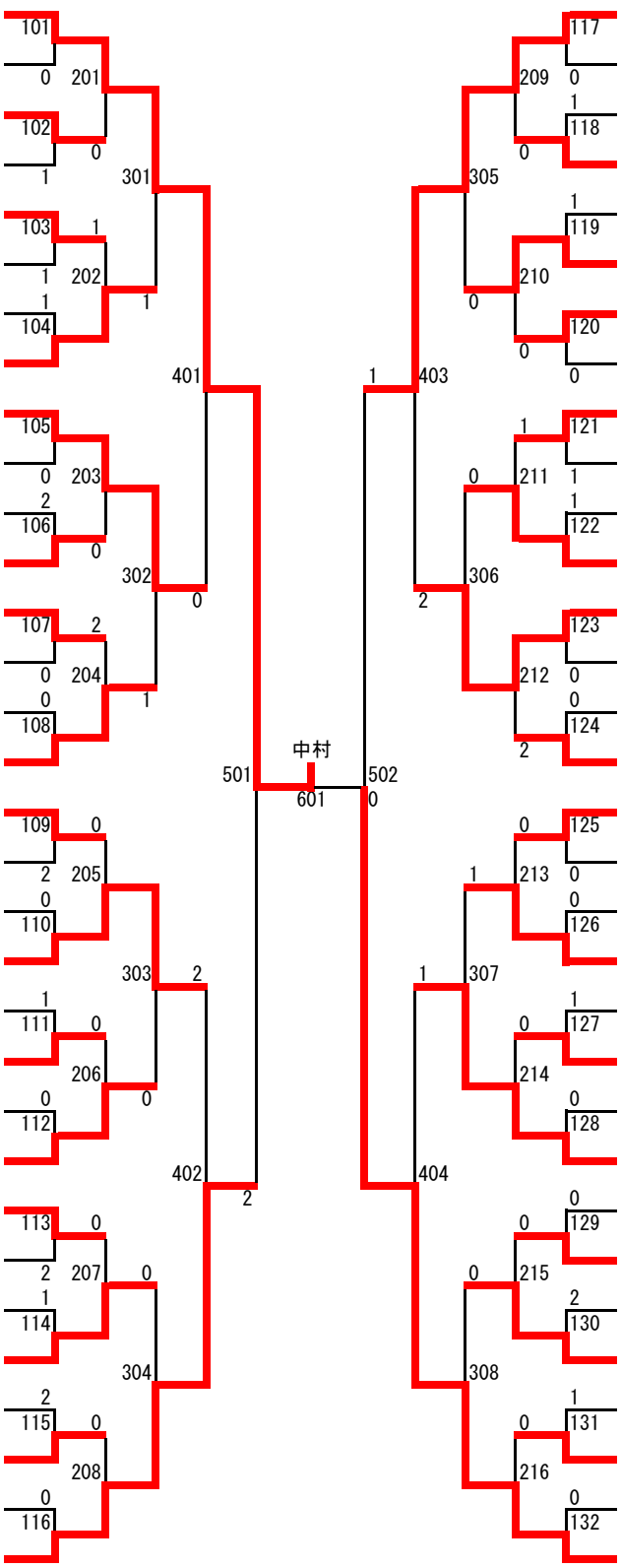

33 麻王　大夢（春江中）
34 野村　俊介（大東中）
35 中村　和弦（開成中）
36 小辻　清照（粟野中）
37 加藤　悠　（中央中）
38 玉村　勇輝（万葉中）
39 加藤　佑亮（森田中）
40 小堂　颯太（小浜二中）
41 高橋　朋宏（藤島中）
42 山本　悠斗（気比中）
43 嶋﨑　賢輔（万葉中）
44 小川　拡　（上中中）
45 松嶋　快斗（三国中）
46 南谷　諭輝（大東中）
47 冨住　直寛（東陽中）
48 大藤　遥稀（開成中）
49 村上　拓未（鯖江中）
50 前田　祥吾（気比中）
51 杉田　達哉（開成中）
52 血原　正紘（足羽一中）
53 勝見　尚馬（藤島中）
54 坂本　克隆（春江中）
55 酒井　孝輔（上中中）
56 福田　一真（武生二中）
57 植木　智也（気比中）
58 坂下　陽　（美山中）
59 大嶋　啓史（春江中）
60 萩原　悠斗（武生三中）
61 高島　祐輔（中央中）
62 大久保介登（開成中）
63 清水　翔太（上中中）
64 廣田　竜大（森田中）

平成25年度　福井県中学校秋季新人競技大会
平成25年10月18日（金）
越前市体育館

全学年女子

1 青木　千佳（中央中）
2 西澤　歩月（開成中）
3 川口　紗輝（名田庄中）
4 細川　侑夢（至民中）
5 村中　杏　（春江中）
6 田邉　歩美（美浜中）
7 東　深優　（森田中）
8 前田　祐佳（万葉中）
9 林田　萌々香（坂井中）
10 橋邊　陽和（成和中）
11 市橋　英美里（中央中）
12 松田　沙都（小浜中）
13 森川　有希（三方中）
14 北川奈々聖（勝山中部中）
15 青木　花蓮（南条中）
16 齊藤　理紗（清水中）
17 久保　栞（金津中）
18 西尾　美咲（気比中）
19 青山　七海（中央中）
20 田嶋　菜月（灯明寺中）
21 田邉　侑子（小浜二中）
22 藤島　卯雪（松岡中）
23 道下　未蓮（開成中）
24 中村　洋那（武生二中）
25 山本　万緒（中央中）
26 瀧見　千慧（春江中）
27 谷口　友里華（永平寺中）
28 安久　真由（武生一中）
29 片野　莉里（名田庄中）
30 菊田　梨奈（粟野中）
31 青山　茉依菜（灯明寺中）
32 北嶋　美月（和泉中）

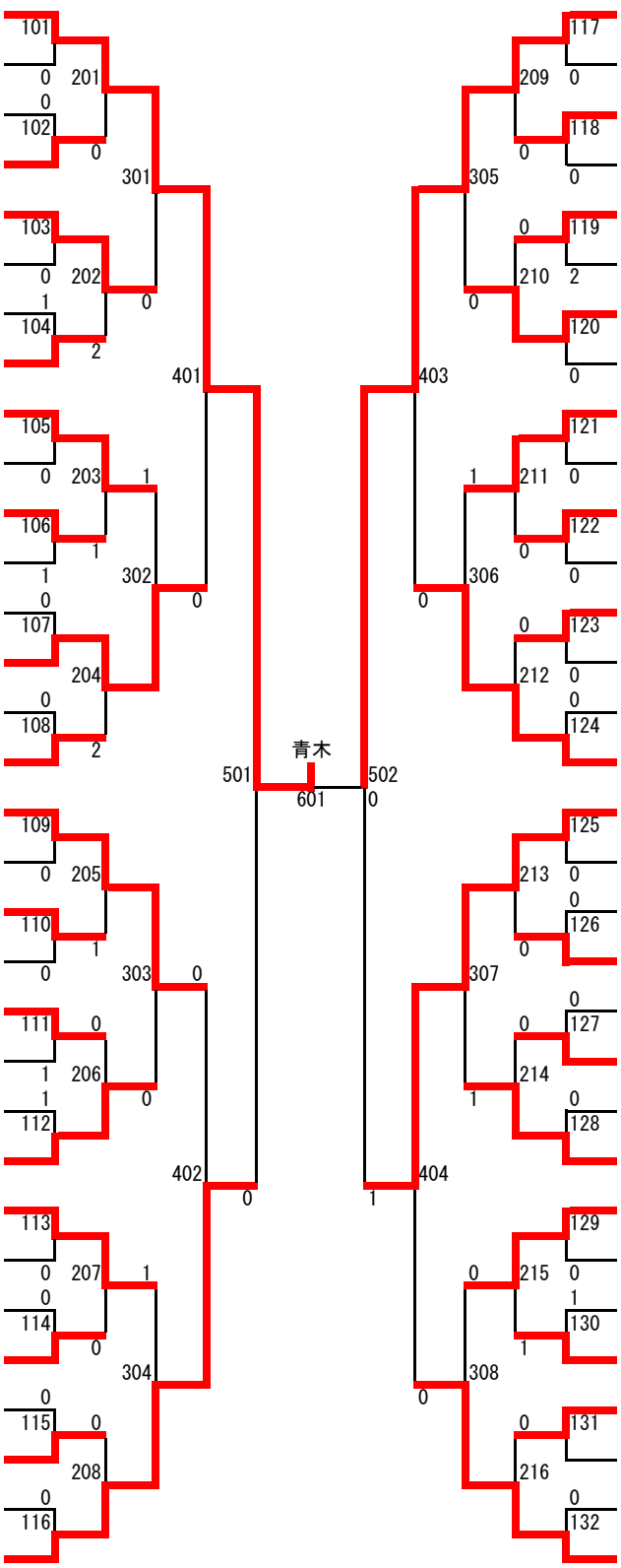

中島　彩希（中央中）　33
久々津　和佳奈（足羽中）　34
柳瀬萌々香（陽明中）　35
前田　夏音（福大附属中）　36
毛利　夏菜（粟野中）　37
毛利めぐみ（三国中）　38
牧田　有紗（万葉中）　39
吉田　彩　（小浜二中）　40
齋藤　茉佑（武生二中）　41
西村　桜　（気比中）　42
宮崎　遥　（中央中）　43
山神　憂樺（清水中）　44
山崎　姫由（三国中）　45
清水　優菜（森田中）　46
黒田　千晴（小浜中）　47
土本日南子（陽明中）　48
林　千智　（清水中）　49
冨澤　芹　（中央中）　50
吉岡　裕乃（小浜中）　51
澤井　遥菜（美浜中）　52
木村　美玖（開成中）　53
澤田　彩乃（明道中）　54
仲下　彩希（武生一中）　55
南口　菜々（三国中）　56
野崎　未来（美浜中）　57
坪井　美緒（殿下中）　58
水上はづき（開成中）　59
寺羽　菜々夏（今庄中）　60
寺下　優花（社中）　61
吉村　友希（小浜二中）　62
岩佐　花菜（春江中）　63
吉田　美央（中央中）　64